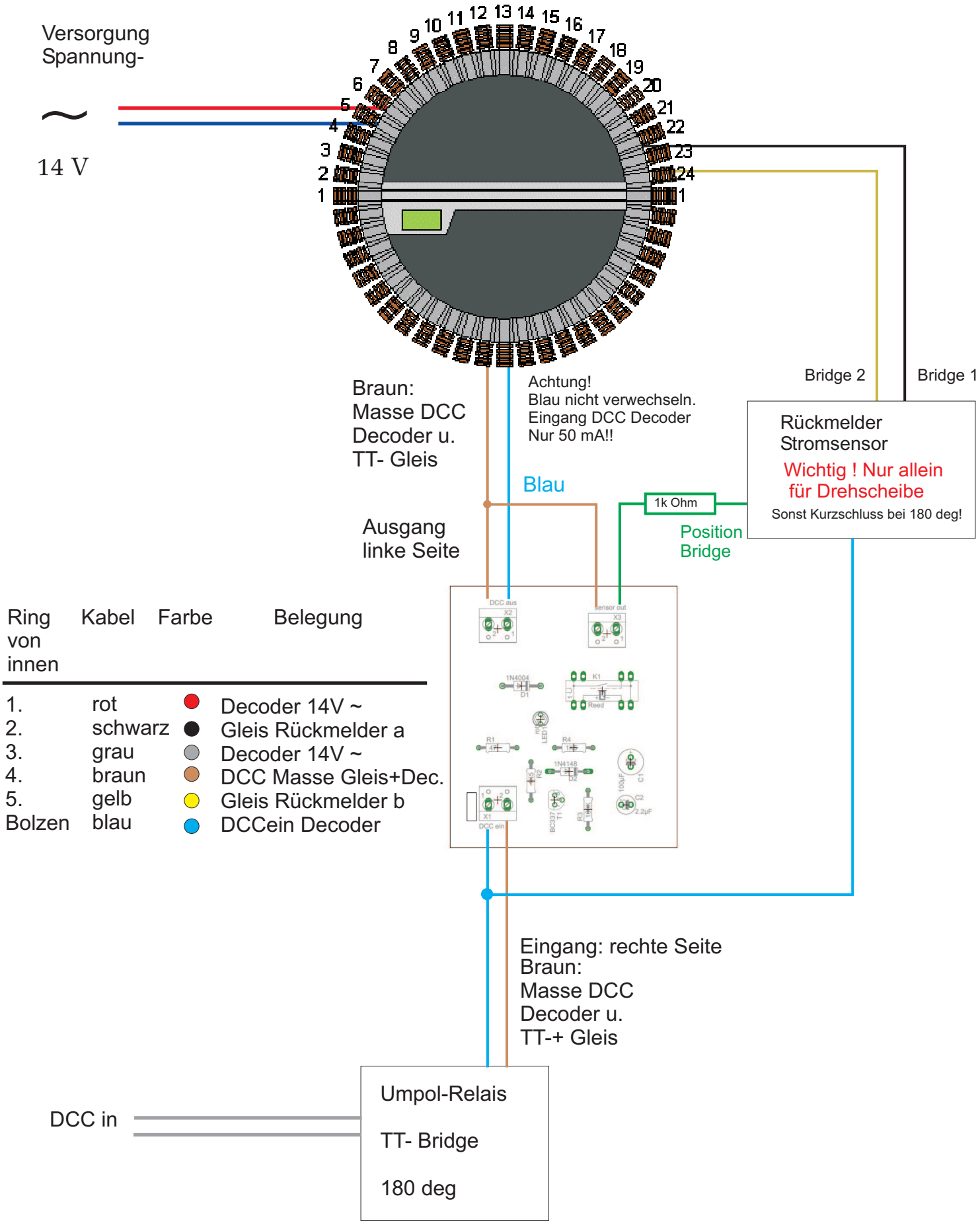Anschluss Drehscheibe